НАСОСНЫЕ ГРУППЫ NCT

КОМПАНИЯ NCT ПРОЕКТИРУЕТ И ИЗГОТАВЛИВАЕТ НАСОСНЫЕ СТАНЦИИ, А ТАКЖЕ ОСУЩЕСТВЛЯЕТ ПОСТАВКУ НАСОСОВ САМОГО ВЫСОКОГО КАЧЕСТВА.

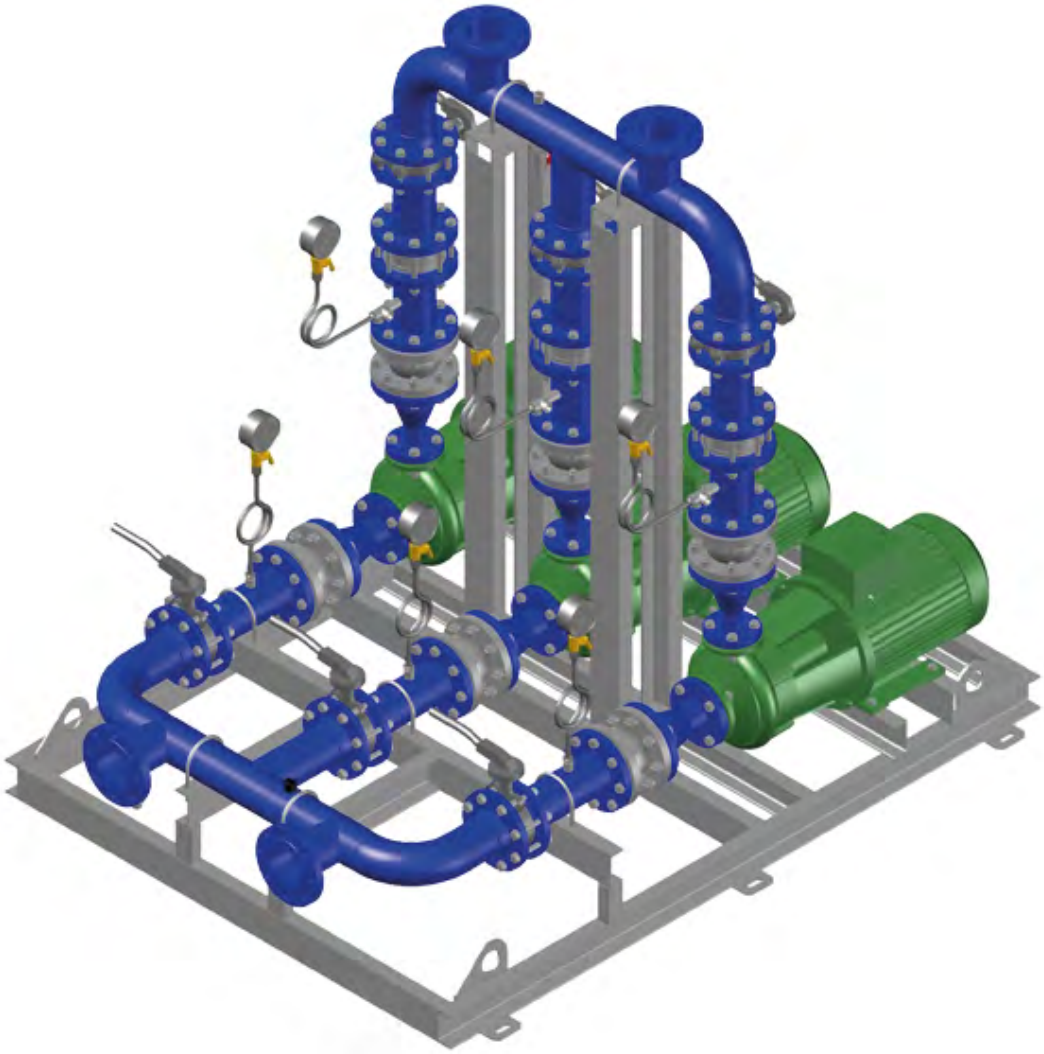

- ПОЛНАЯ ЗАВОДСКАЯ ГОТОВНОСТЬ
- ИЗГОТОВЛЕНИЕ ПОД ЗАКАЗЧИКА
- НАПОР ОТ 10 ДО 100 М.В.СТ
- ШИРОКИЙ ТИПОРАЗМЕРНЫЙ РЯД
- РАСХОД - ОТ 16 ДО 1560 $М^3$/Ч И БОЛЕЕ
- СТАНДАРТЫ СНИП И ГОСТ РФ

ПРЕИМУЩЕСТВА НАСОСНЫХ ГРУПП

Мы производим высококачественные насосные группы, отвечающие самым строгим стандартам СНИПов и ГОСТов РФ.

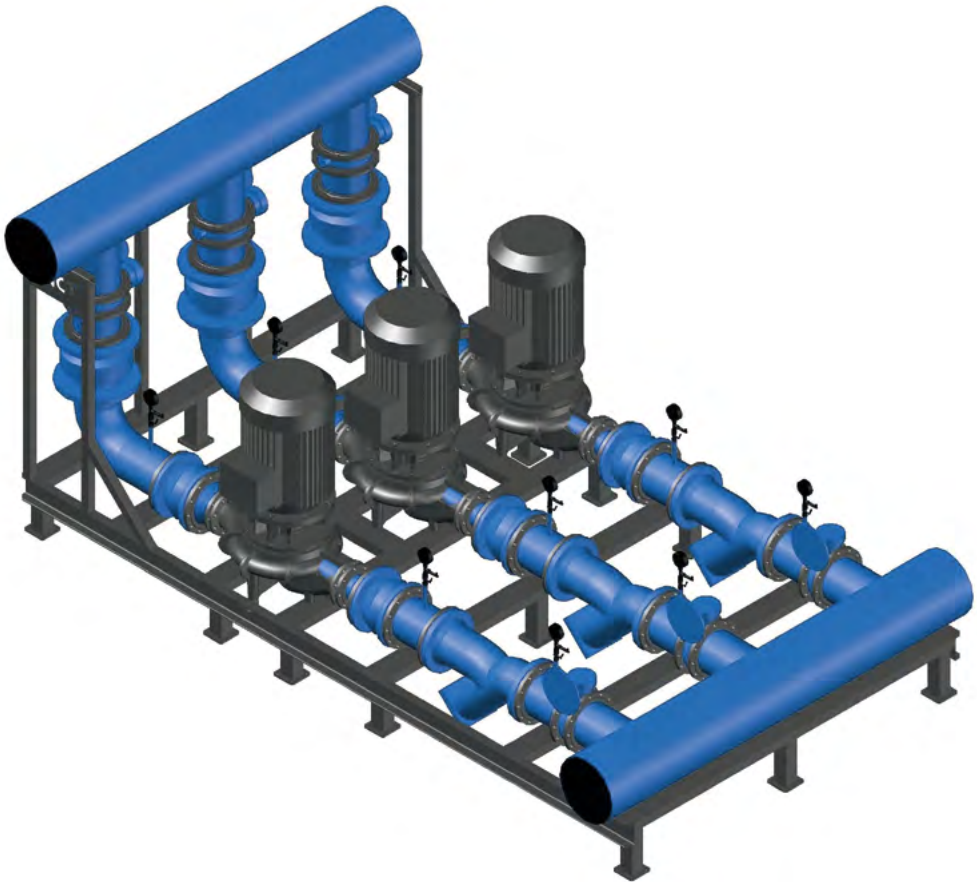

600
моделей насосов

Под любые потребности Заказчика мы подбираем индивидуальные насосные группы.

до 30%
выгоднее аналогов

Собственное производство позволяет нам формировать цены в рублях и максимально снижать стоимость и сроки поставки.

от 4 недель
срок изготовления

Мы изготавливаем насосные группы за короткие сроки за счет централизованных процессов производства

1 день
занимает монтаж

Насосные группы не требуют сборки и поставляются на объект в полностью готовом к монтажу виде.

ОПИСАНИЕ

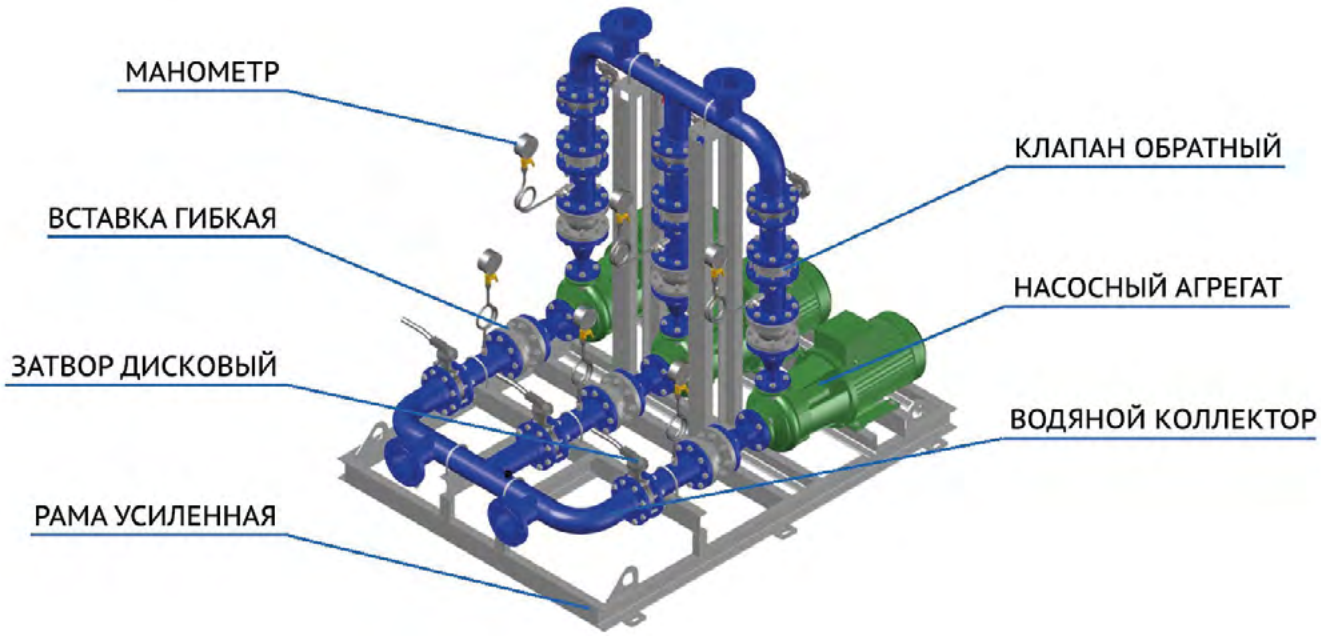

НАЗНАЧЕНИЕ

Насосные станции NCT-PU предназначены для перекачивания воды систем отопления и охлаждающей/холодной воды без абразивных веществ в системах отопления, кондиционирования и охлаждения.

Насосная группа оснащается двумя агрегатами элетронасосного типа, один из которых резервный. **Она имеет технологическую обвязку и обеспечивает непрерывную подачу воды в систему с оборотным водоснабжением.** В технологической схеме этой станции для обеспечения автоматических переключений применяются мембранные вентили, оснащенные электромагнитным приводом.

ПРИНЦИПИАЛЬНАЯ СХЕМА НАСОСНОЙ ГРУППЫ NCT-PU

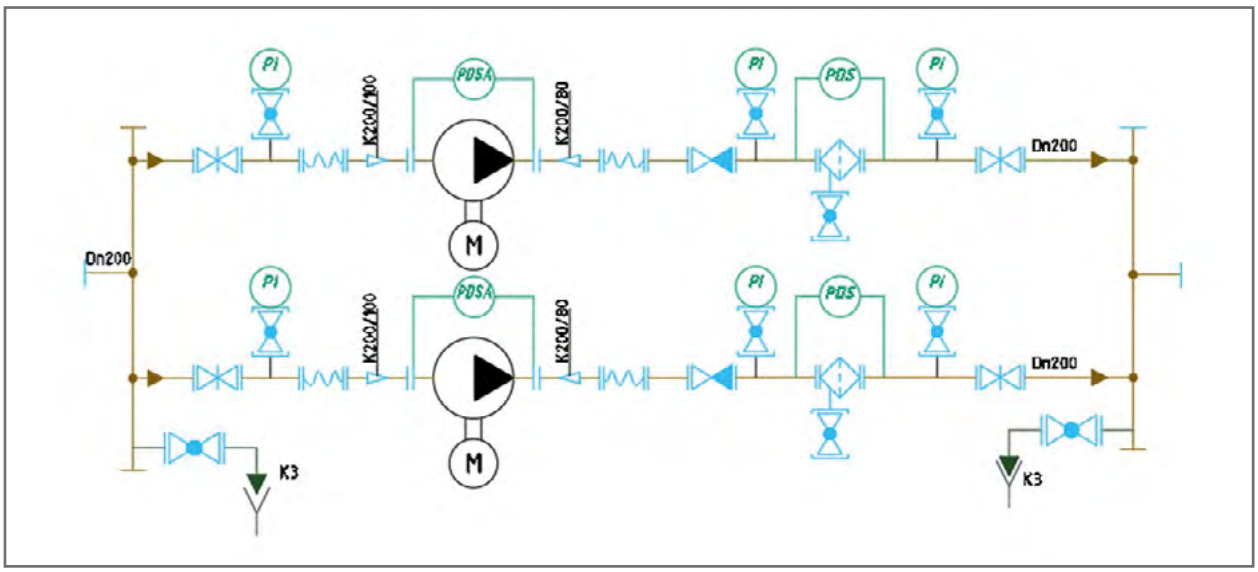

ТИПЫ НАСОСНЫХ ГРУПП

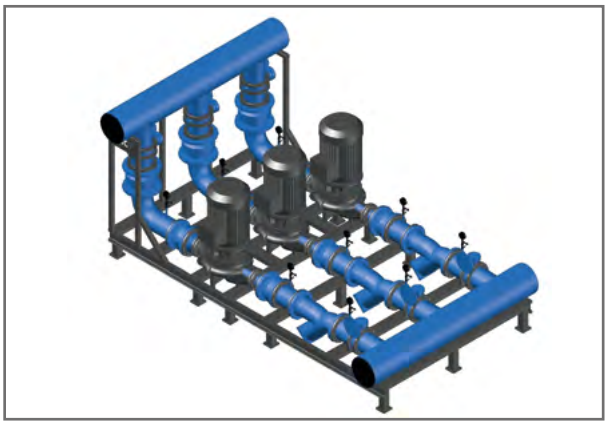

► Насосная группа стандартного исполнения

Полностью готовая насосная группа, стандартная либо спроектированная индивидуально под конкретный объект.
В состав насосной группы входят: трубопроводы, насосы рабочие и резервные, запорная арматура, манометры, фильтры.

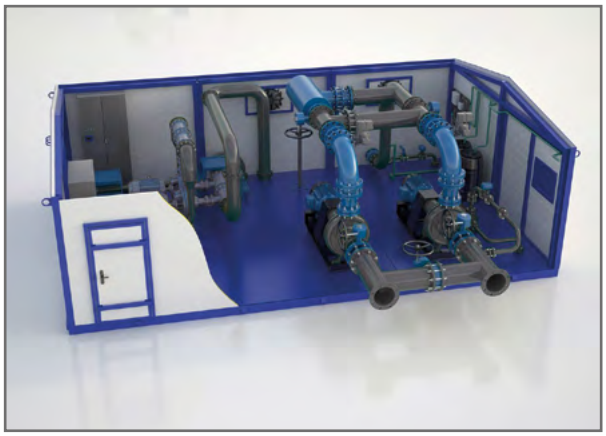

► Блочно-модульная насосная группа в контейнере

Комплексная система включает в себя утепленный блок-бокс в контейнере типа «СЕВЕР» усиленный антивандальный цельносварной, рассчитанный на нагрузку 14 тонн, с неразборным металлическим каркасом, системами жизнеобеспечения (отопление, вентиляция, освещение, пожаротушение и т.д.) и оборудование: насосные агрегаты — насосы, трубопроводы, автоматика и вспомогательные устройства.

КОМПЛЕКТ ПОСТАВКИ

1. Готовый модуль на раме, в состав которого входят: трубопроводы, насосы рабочие и резервные, накопительные и распределительные баки, запорная арматура, манометры, фильтры.

2. Контрольная панель и щит управления насосной станцией и системой распределения воды, программируемые под потребности Заказчика.

ОБОРУДОВАНИЕ NCT

ОТКРЫТЫЕ ГРАДИРНИ

Градирни: типы SVA и VR.
Охлаждение воды с 65°C до 25°C.
Расход одного модуля от 30 м³/ч.

ЗАКРЫТЫЕ ГРАДИРНИ

Закрытые градирни: тип VRC.
Охлаждают гликоль или воду, обеспечивая чистоту охлаждаемой среды.

ИСПАРИТЕЛЬНЫЕ КОНДЕНСАТОРЫ

Испарительные конденсаторы, применяемые как с фреоном, так и с аммиаком в качестве холодильного агента.

ЧИЛЛЕРЫ

Чиллеры со спиральными и винтовыми компрессорами для любых охлаждаемых сред.

СИСТЕМА ХИМВОДОПОДГОТОВКИ

СИСТЕМА АВТОМАТИЗАЦИИ

NCT | РЕФЕРЕНС-ЛИСТ

МАШИНОСТРОИТЕЛЬНЫЙ ЗАВОД ИМ. КАЛИНИНА
г. Екатеринбург

КПЗ «НОВЛЯНСКИЙ»
Владимирская обл.

ПРОИЗВОДСТВО МОРОЖЕНОГО «ЧЕЛНЫ ХОЛОД»
г. Набережные Челны

ЛВРЗ «ЛОКОТЕХ»
г. Улан-Удэ, респ. Бурятия

ОБЪЕКТЫ NCT

ЗАВОД ВОДНЫХ ДИСПЕРСИЙ «АКРИЛАН»
г. Владимир

ТРК «АКВАТОРИЯ»
г. Шлиссельбург

ЗАВОД СОКОВОГО КОНЦЕНТРАТА «СПАРТАН»
г. Воронеж

Также насосные группы NCT установлены на следующих объектах:

- ПРОИЗВОДСТВО СОКОВ «ФРУКТИС»
- НЕФТЕПЕРЕРАБАТЫВАЮЩИЙ ЗАВОД
- ПЕНЗЕНСКИЙ ГОСУДАРСТВЕННЫЙ ЦИРК
- КОЛОМЕНСКИЙ МАШИНОСТРОИТЕЛЬНЫЙ ЗАВОД
- СТУПИНСКАЯ МЕТАЛЛУРГИЧЕСКАЯ КОМПАНИЯ
- ПРОИЗВОДСТВО ЧУГУНА «ЕМФ ТЕХНОЛОГИИ»
- ПРОИЗВОДСТВО МОЛОКА ТОО «ДЕП»
- ЗАВОД ПО ПРОИЗВОДСТВУ ЧУГУНА
- ПРОИЗВОДСТВО СОКОВЫХ КОНЦЕНТРАТОВ DOHLER И МНОГИХ ДРУГИХ.

СМОТРЕТЬ ВСЕ ОБЪЕКТЫ

ЭНЕРГИЯ ХОЛОДА

ООО «Энергия холода» — производитель оборудования NCT и эксклюзивный представитель АБХМ Thermax в РФ и СНГ

Полный цикл работ по проектированию и реализации хладоцентров:

- разработка технических решений;
- проектирование инженерных систем;
- подбор и поставка холодильного оборудования (градирни, чиллеры, испарительные конденсаторы, АБХМ, системы автоматизации и диспетчеризации, химводоподготовка, сборные баки);
- монтажные и шеф-монтажные работы;
- строительные работы;
- пусконаладочные работы;
- сервисное обслуживание;
- гарантия.

www.colden.ru | +7 (812) 407-34-21 (многоканальный)

NCT

195279, Санкт-Петербург, Индустриальный пр. 44, к.2
+7 (812) 332-53-66
info@nc-t.ru
nc-t.ru